VIISI

INSTALLATION GUIDE

ZANEEN®

Certified for North American Standards

IP 40

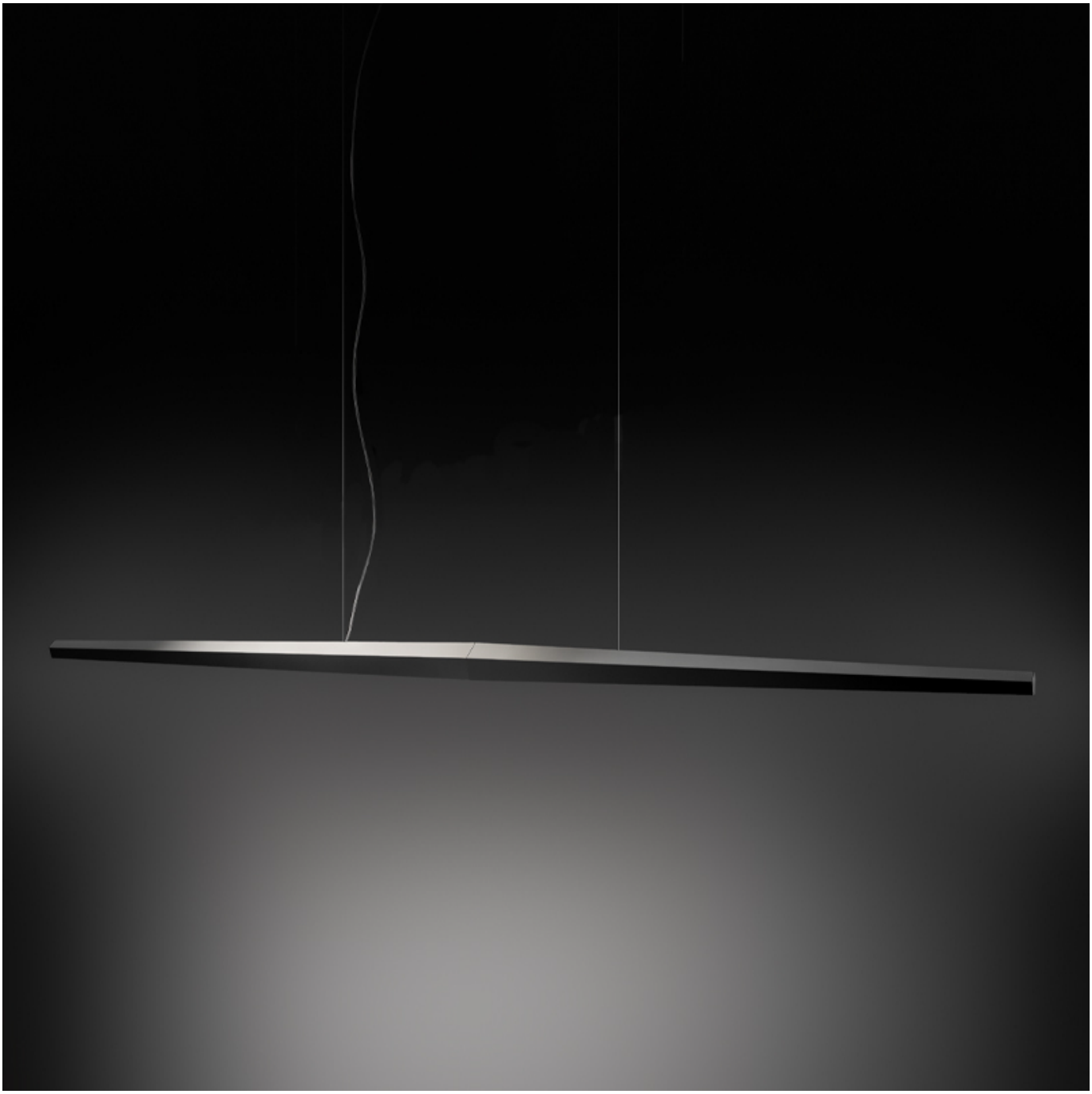

VIISI

INSTALLATION GUIDE

ZANEEN®

Certified for North American Standards

IP 40

120V - 277V AC 50/60 Hz

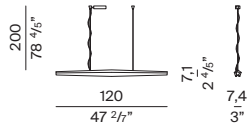

Fig. A

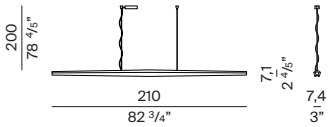

Fig. B

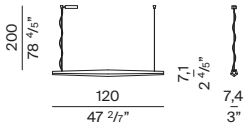

Fig. C

CODE	LAMP	WIRING VERSION	IMAGE
D81607R9	LED	NON-DIM / 0-10V DIM	A
D81609R9-/D81610R9-	LED	NON-DIM / 0-10V DIM	B
D81607R9	LED	NON-DIM / 0-10V DIM	C
D81609R9-/D81610R9-	LED	NON-DIM / 0-10V DIM	D

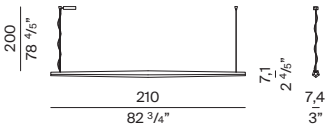

Fig. D

D81607R9
x = 400mm
x = 15 3/4"

D81609R9-/D81610R9-
x = 600mm
x = 23 2/3"

D81607R9
x = 1000mm
x = 39 2/5"

D81609R9-/D81610R9-
x = 1900mm
x = 74 6/7"

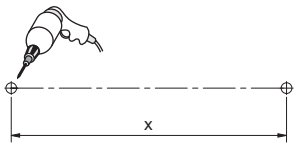

1

2

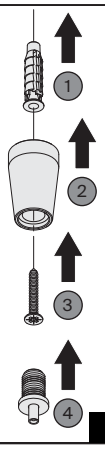

3

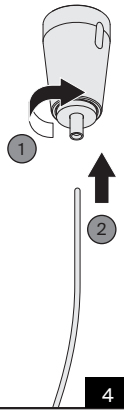

4

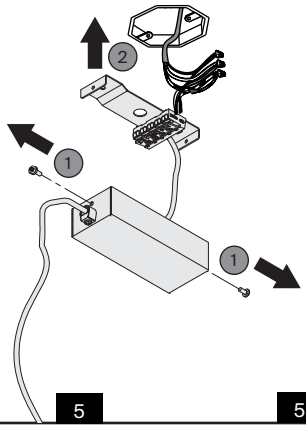

5 5

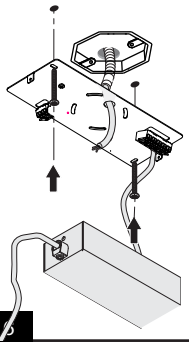

6

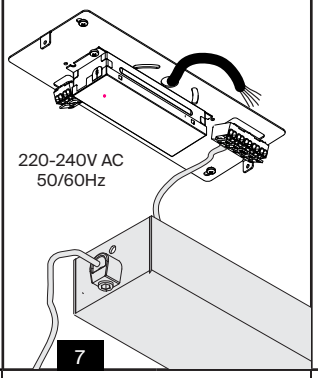

7

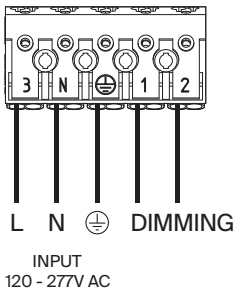

8

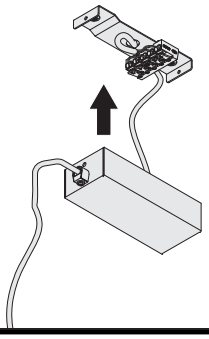

9

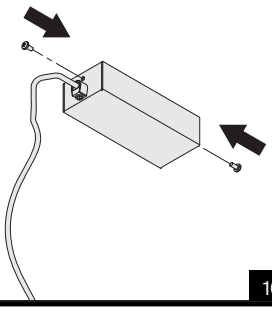

10

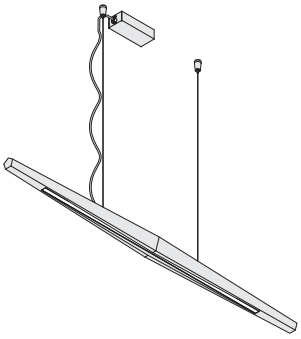

11

Zaneen Group Inc. © 2023, T 1800-388-3382, F 416-247-9319, www.zaneen.com

In a constant effort to supply the best product, we reserve the right to change specifications or materials without notice. The most recent specification sheets are found at zaneen.com

ZANEEN®

IMPORTANT

Post Sales Support HQ 1-800-388-3382 support@zaneen.com

EN

- Installation and electrification must be carried out by a qualified electrician, only.
- Observe all relevant building codes and regulations.
- Prior to installation or repair: disconnect power; it is the installer's responsibility to ensure for all electrical, mechanical and thermal compatibility.
- The LED light source contained in this fixture shall only be replaced by Zaneen, or a person approved by Zaneen.
- Recommendations: Keep the instruction sheet(s) in the event of maintenance and/or disassembly.

Access detailed specification sheets and the warranty policy on the product page at zaneen.com.

FR

- L'installation et l'électrification doivent être effectuées uniquement par un électricien qualifié.
- Respectez tous les codes du bâtiment et réglementations en vigueur.
- Avant l'installation ou la réparation: débranchez l'alimentation électrique; Il incombe à l'installateur des'assurer de la compatibilité électrique, mécanique et thermique.
- La source de lumière LED contenue dans ce luminaire ne doit être remplacée que par Zaneen, ou une personne approuvée par Zaneen.
- Recommandations: Conservez la (les) fiche (s) d'instructions en cas de maintenance et / ou de démontage

Accéder aux fiches techniques détaillées et à la politique de garantie sur la page du produit sur zaneen.com

Zaneen Group Inc. © 2023, T 1800-388-3382, F 416-247-9319, www.zaneen.com
In a constant effort to supply the best product, we reserve the right to change specifications or materials without notice. The most recent specification sheets are found at zaneen.com